La sécurité sanitaire

SPI MAXI

Spirec conçoit des échangeurs à plaques spiralés pour produire de l'eau chaude sanitaire. Ces échangeurs s'entartrent difficilement contrairement aux échangeurs à plaques traditionnels. En effet, le circuit interne de l'eau dans l'échangeur est monocanal, c'est cette caractéritisque qui lui confère cette resistance naturelle à l'entartrage. Cela évite les biofilm et donc limite le risque de développement des légionelles. Les échangeurs sont intégrés sur les préparateurs ECS Spirec.

Très sensibilisé par la lutte contre le développement des légionelles Spirec agit de façon simple et efficace. Pour éviter la prolifération des légionelles il faut maintenir la température des réseaux ECS à plus de 50°C en tout point. Pour maîtriser cette température, il faut maîtriser les vitesses de l'ECS à tout moment et donc ne pas perturber la circulation de l'ECS.
C'est la raison pour laquelle Spirec a mis au point le préparateur d'ECS MAXI dans lequel les échangeurs ne sont pas traversés par le réseau bouclés d'ECS.

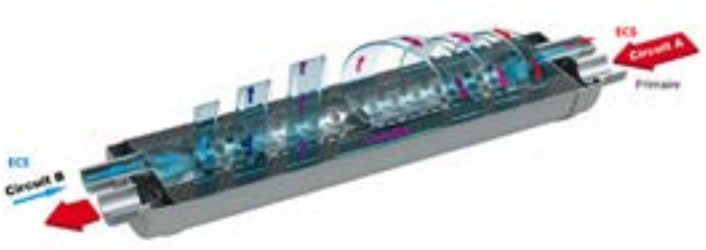

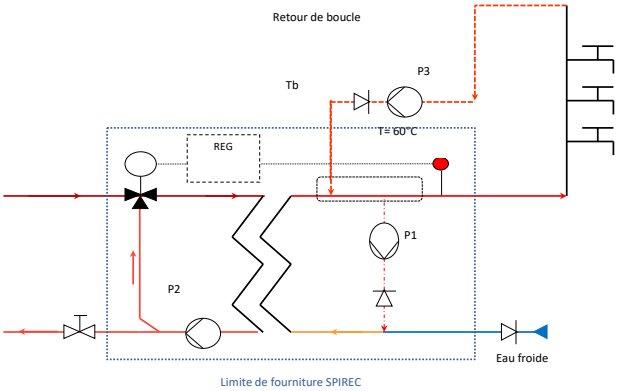

La maîtrise du débit et de la température de bouclage est primordiale pour lutter contre le développement des légionelles.
Pour que le débit de bouclage soit le plus stable possible, le retour de boucle ne doit pas passer par les échangeurs du préparateur dont la perte de charge perturbe le fonctionnement de la pompe de bouclage.

Préparateurs d'ECS semi-instantanée SPI-S MAXI
Dans le cas d'un préparateur d'ECS semi-instantanée SPI-S MAXI, le réchauffage de la boucle se fait par mélange du débit de bouclage et du débit d'eau qui passe dans les échangeurs, qui provient du réseau d'eau froide (en cas de fort puisage) ou de la pompe secondaire intégrée dans nos préparateurs (P1).

Si le retour de boucle se fait directement dans le ballon, il faudra l'équiper d'une sonde de température et faire la régulation de température selon celle-ci. Par ailleurs, il faudra s'assurer que la puissance du préparateur est suffisamment importante pour réchauffer le retour de bouclage par mélange dans le ballon.

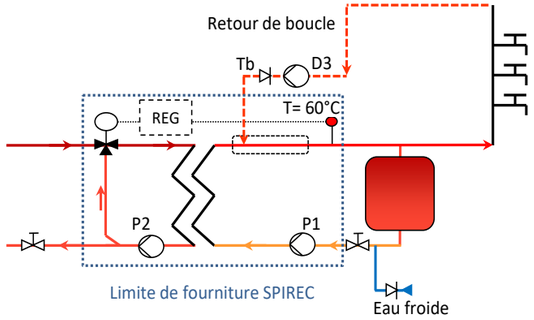

Afin de pouvoir garantir une température de départ d'ECS de 60°C, il faut s'assurer que le débit de bouclage soit inférieur à une certaine valeur en fonction de la température de retour de boucle (voir tableaux ci-contre).

Régime primaire 80 °C - 60 °C

Débit de bouclage D3 maxi à respecter (m^3/h)	T_{boucle} 55°C	T_{boucle} 50°C
SPI 100 S 0748.1	5,2	2,6
SPI 300 S 0748.2	9,6	4,8
SPI 400 S 0748.3	13,8	6,9
SPI 600 S 0748.4	20,0	10,0
SPI 700 S 0748.5	25,0	12,5
SPI 900 S 0748.6	30,0	15,0
SPI 1300 S 2172.5	40,0	20,0
SPI 1500 S 2172.6	45,0	22,5
SPI 1700 S 2172.7	55,0	25,0
SPI 2000 S 2172.8	62,0	30,0

Régime primaire 80 °C - 40 °C

Débit de bouclage D3 maxi à respecter (m^3/h)	T_{boucle} 55°C	T_{boucle} 50°C
SPI 100 S 2172.1	3,9	1,9
SPI 300 S 2172.2	8,4	4,2
SPI 500 S 2172.3	12,7	6,4
SPI 700 S 2172.4	17,1	8,5
SPI 900 S 2172.5	21,6	10,8
SPI 1100 S 3072.5	26,6	13,3
SPI 1300 S 3072.6	31,1	15,8
SPI 1500 S 3072.7	35,6	18,3
SPI 1700 S 3072.8	40,1	20,8
SPI 2000 S 3072.9	44,6	23,3

Régime primaire 70 °C - 40 °C

Débit de bouclage D3 maxi à respecter (m^3/h)	T_{boucle} 55°C	T_{boucle} 50°C
SPI 100 S 3072.1	2,6	1,3
SPI 300 S 3072.2	5,2	2,6
SPI 400 S 3072.3	7,8	3,9
SPI 600 S 3072.4	10,4	5,2
SPI 700 S 3072.5	13,0	6,5
SPI 900 S 3072.6	15,6	7,8
SPI 1000 S 3072.7	18,2	9,1
SPI 1200 S 3072.8	20,8	10,4
SPI 1300 S 3072.9	23,4	11,7

Nous contacter

+ 33 (0) 1 61 04 65 00
+ 33 (0) 6 08 57 03 16
+ 33 (0) 7 76 54 53 13
commercial@spirec.fr

Parmi nos références

Centre Hospitalier Régional d'Orléans-La Source

AP-HP Hôpital de la Pitié-Salpètrière à Paris

CHU Amiens-Picardie

Hôpital de la Timone -APHM

Hôpital Henri Mondor –APHP-Créteil
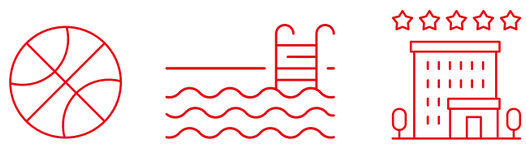
Nos autres applications